EN IS

電子目鏡系列
IS系列

IS系列電子目鏡
採用解析度130 / 300 / 500 萬像素的CMOS
成像晶片，同時也能與所有光學顯微鏡兼容使用
使用附帶的view 7測量軟件，可以輕鬆拍攝照片
、錄製視頻從電腦上測量物體的
長度 / 面積 / 直徑 / 周長 / 角度

※此產品內容物不包含筆記型電腦及顯微鏡

產品實際拍攝圖片

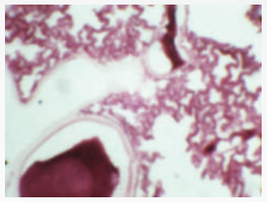

EN-IS130

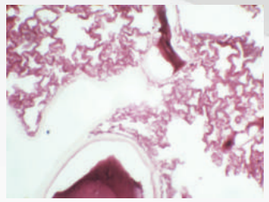

EN-IS300

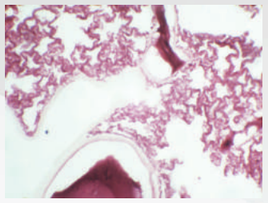

EN-IS500

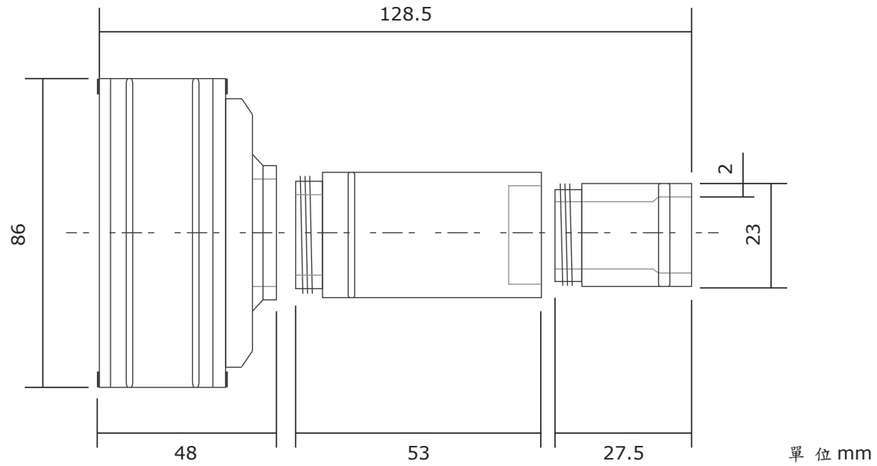

EN-IS 系列電子目鏡

	EN-IS130	EN-IS300	EN-IS500
畫素	1.3 Megapixel	3.0 Megapixel	5.0 Megapixel
鏡頭	1/2″CMOS	1/2″CMOS	1/2.5″CMOS
圖片格式	JPG / BMP / WMV		
解析度	SXVGA : 1280 x 1024 VGA : 640 x 480	QXVGA : 2048 x 1536 XGA : 1024 x 768 DV : 1024 x 510 HF : 1027 x 190	SXVGA : 2592 x 1944 VGA : 640 x 480
幀速	1280 x 1027 (30/fps) 640 x 480 (30/fps)	2048 x 1536 (7.5/fps) 1024 x 768 (20/fps) 1024 x 510 (30/fps) 1027 x 190 (78/fps)	2592 x 1944 (8/fps) 640 x 480 (30/fps)
訊噪比	54dB	46dB	40.5dB
像素大小	5.2µm x 5.2µm	3.18µm x 3.18µm	2.2µm x 2.2µm
曝光時間	1ms - 0.3s		
快門	Electronic Rolling Shutter		
靈敏度	1.0V / Lux-S (550nm)		0.53V/Lux-S(550nm)
輸出	USB 2.0		
附件	30mm /30.5mm,adapter(套管), 0.5X adapter (減倍管)		
系統	Win XP, Win Vista, Win 7/8/10(32bit,64bit), Mac OS		
軟體	照片拍攝、視頻記錄、測量的功能		